TIPOLOGIA COMPACT
risvolto in legno su facciata intonacata

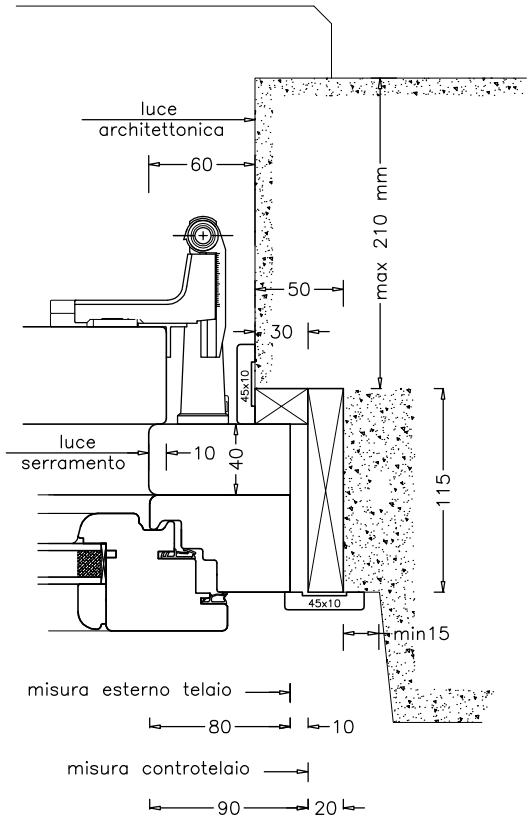

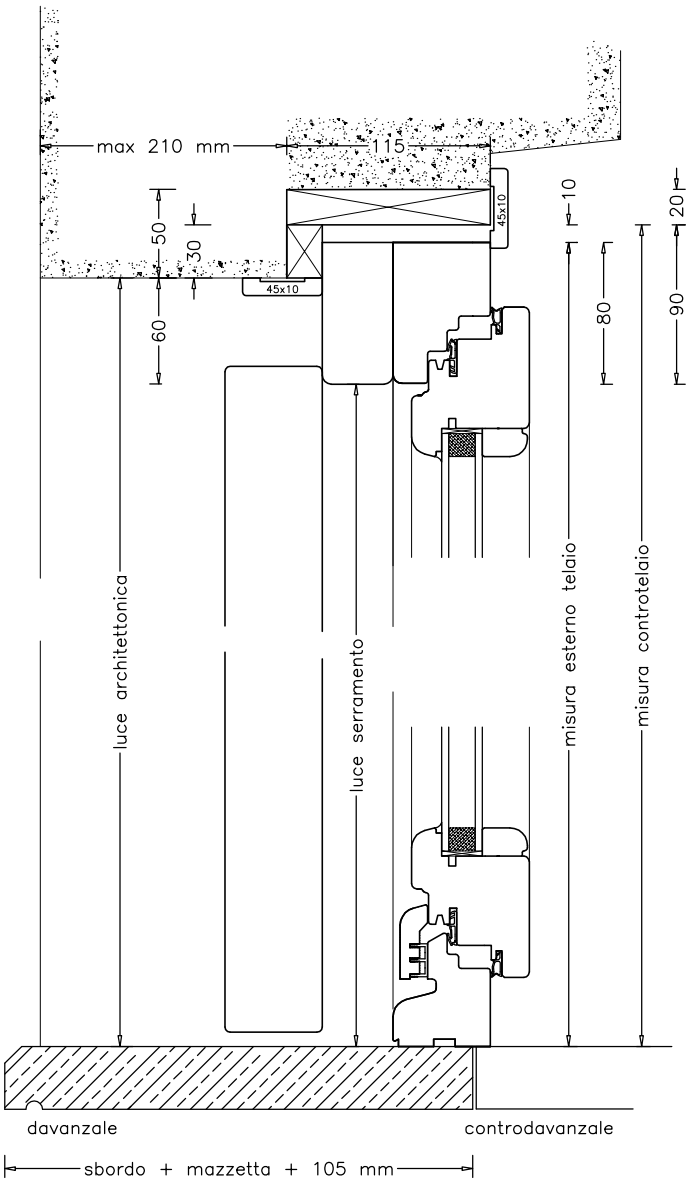

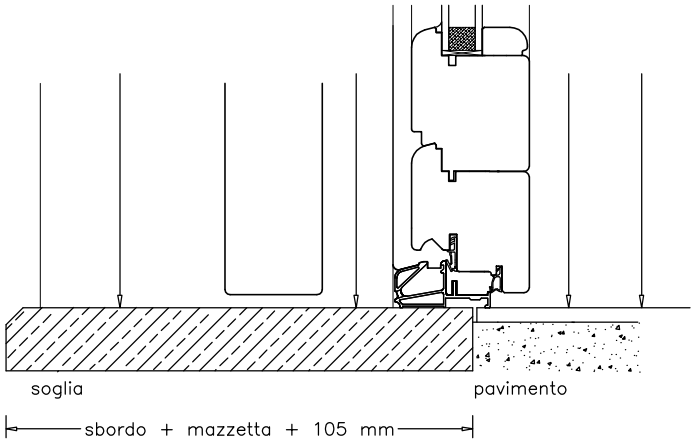

icif soc.coop	SERRAMENTO TIPO " 68 "	Revisione n. 0.01 del 17.02.08

Disegni di proprietà della I.C.I.F soc.coop., ogni utilizzo non espressamente autorizzato, sarà tutelato a norma di legge.